PRITY
MINI D

1

[BG] Технически лист с данни на уредите
[EN] Technical data of the appliances
[DE] Technisches Datenblatt der Geräte
[RO] Fișa tehnică a dispozitivelor
[GR] Τεχνικά δεδομένα
[HR] Tehnički podaci uređaja

					PRITY
					MINI D
		Параметър | Parameter | Parameter | Parametru | Παράμετρος | Parametri	***Означение Designation Bezeichnung Denumire Ονομασία Oznaka***	***Единица Unit Einheit Unitate Μονάδα Jedinica***	***Стойност | Value | Wert | Valoare | Αξία |Vrijednost***
1	BG	Възможност за индиректно отопление	–	–	Не
	EN	Indirect heating option			No
	DE	Möglichkeit zur indirekten Heizung			Nein
	RO	Posibilitate de încălzire indirectă			No
	GR	Δυνατότητα για έμμεση θέρμανση			Όχι
	HR	Mogućnost neizravnog grijanja			Ne
2	BG	Режим на работа	–	–	Периодичен
	EN	Operating mode			Periodic
	DE	Betriebsmodus			Periodisch
	RO	Program de lucru			Periodic
	GR	Τρόπος λειτουργία			Περιοδικός
	HR	Način rada			Periodički
3	BG	Препоръчано гориво	–	–	Дърва-бук (Влажност ≤25%)
	EN	Recommended fuel			Beech wood (Humidity ≤25%)
	DE	Empfohlenes Kraftstoff			Buchenholz (Feuchtigkeit ≤25%)
	RO	Combustibil recomandat			Lemn de fag (Umiditate ≤25%)
	GR	Συνιστώμενο καύσιμο			Ξύλο οξιάς (Υγρασία ≤25%)
	HR	Preporučeno gorivo			Bukovo drvo (Vlažnost ≤25%)
4	BG	Класификация по приложение	–	–	Тип B
	EN	Classification by application			Type B
	DE	Klassifikation nach Anwendung			Typ B
	RO	Clasificare după aplicație			Tip B
	GR	Ταξινόμηση κατά εφαρμογή			Τύπος B
	HR	Klasifikacija prema primjeni			Tip B
Стойности, получени при номинално натоварване | Values obtained at nominal load | Werte, die bei Nennlast erhalten werden | Valori obținute la sarcină nominală | Τιμές σε ονομαστικό φορτίο | Dobivene vrijednosti pri nominalnom opterećenju					
5	BG	Номинална топлинна мощност при 13% O_2	(P_{nom})	kW	7,2
	EN	Nominal heat output at 13% O_2			
	DE	Angegebene Wärmeabgabe bei 13% O_2			
	RO	Putere termică nominală la 13% O_2			
	GR	Ονομαστική θερμική ισχύς στα 13% O_2			
	HR	Nazivni toplinski učinak pri 13% O_2			

6	BG	Ефективност	(η_{nom})	%	83,9
	EN	Efficiency			
	DE	Effizienz			
	RO	Eficiență			
	GR	Απόδοση			
	HR	Učinkovitost			
7	BG	Въглероден монооксид при 13% O_2	(CO_{nom})	mg/m^3	977,0
	EN	Carbon monoxide at 13% O_2			
	DE	Kohlenmonoxid bei 13% O_2			
	RO	Monoxid de carbon la 13% O_2			
	GR	Μονοξείδιο του άνθρακα στα 13% O_2			
	HR	Ugljikov monoksid pri 13% O_2			
8	BG	Прах при 13% O_2	(PM_{nom})	mg/m^3	28,6
	EN	Dust in flue gas at 13% O_2			
	DE	Pulver mit 13% O_2			
	RO	Praf la 13% O_2			
	GR	Σκόνη στα 13% O_2			
	HR	Prašina u dimnom plinu pri 13% O_2			
9	BG	Органични въглеводороди при 13% O_2	(OGC_{nom})	mg/m^3	94,8
	EN	Organic gaseous carbon at 13% O_2			
	DE	Organische Kohlenwasserstoffe mit 13% O_2			
	RO	Hidrocarburi organice la 13% O_2			
	GR	Οργανικές αέριες ενώσεις στα 13% O_2			
	HR	Organski plinoviti ugljik pri 13% O_2			
10	BG	Азотни оксиди при 13% O_2	(NOx_{nom})	mg/m^3	76,1
	EN	Nitrogen oxides in 13% O_2			
	DE	Stickoxide bei 13% O_2			
	RO	Oxizi de azot la 13% O_2			
	GR	Οξείδια του αζώτου στα 13% O_2			
	HR	Dušikovi oksidi u 13% O_2			
11	BG	Минимална тяга на комина	(p_{nom})	Pa	12,0
	EN	Minimum chimney draft			
	DE	Minimaler Schornsteinzug			
	RO	Tracțiune minimă a coșului de fum			
	GR	Ελάχιστη υποπίεση καμινάδας			
	HR	Minimalni propuh dimnjaka			
12	BG	Температура димни газове на изхода	(T_{nom})	°C	174,0
	EN	Flue gas outlet temperature			
	DE	Rauchgasauslasstemperatur			
	RO	Temperatura gazelor de fum la ieșire			
	GR	Θερμοκρασία καυσαερίων στην έξοδο			
	HR	Temperatura izlaza dimnih plinova			
13	BG	Маса на потока димни газове	($\varphi f,g_{nom}$)	g/s	6,3
	EN	Flue gas flux mass			
	DE	Rauchgasflussmasse			
	RO	Masa fluxului de gaze de fum			
	GR	Μαζική ροή καυσαερίων			
	HR	Masa protoka dimnih plinova			
14	BG	Разход на гориво	(бук)	kg/h	1,950
	EN	Fuel consumption	(beech)		
	DE	Kraftstoffverbrauch	(Buche)		
	RO	Consum de combustibil	(fag)		
	GR	Κατανάλωση καυσίμου	(οξιά)		
	HR	Potrošnja goriva	(bukva)		

Стойности, получени при частично натоварване | Values obtained under partial load | Werte, die unter Teillast erhalten werden | Valori obținute la sarcină parțială | Dobivene vrijednosti pri djelomičnom opterećenju					
15	BG	Топлинна мощност при частично натоварване	(P_{part})	kW	–
	EN	Partial load heat output			
	DE	Wärmeleistung bei Teillast			
	RO	Putere termică la sarcină parțială			
	GR	Θερμική ισχύς σε μερικό φορτίο			
	HR	Toplinski učinak pri djelomičnom opterećenju			
16	BG	Ефективност при Ppart	(η_{part})	%	–
	EN	Efficiency in Ppart			
	DE	Effizienz bei Ppart			
	RO	Eficiență la Ppart			
	GR	Απόδοση			
	HR	Učinkovitost u Ppart			
17	BG	Въглероден монооксид при 13% O_2	(CO_{part})	mg/m^3	–
	EN	Carbon monoxide at 13% O_2			
	DE	Kohlenmonoxid mit 13 % O_2			
	RO	Monoxid de carbon la 13% O_2			
	GR	Μονοξείδιο του άνθρακα στα 13% O_2			
	HR	Ugljikov monoksid pri 13% O_2			
18	BG	Прах при 13% O_2	(PM_{part})	mg/m^3	–
	EN	Dust in flue gas at 13% O_2			
	DE	Pulver mit 13% O_2			
	RO	Praf la 13% O_2			
	GR	Σκόνη στα 13% O_2			
	HR	Prašina u dimnim plinovima pri 13% O_2			
19	BG	Органични въглеводороди при 13% O_2	(OGC_{part})	mg/m^3	–
	EN	Organic gaseous carbon at 13% O_2			
	DE	Organische Kohlenwasserstoffe mit 13% O_2			
	RO	Hidrocarburi organice la 13% O_2			
	GR	Οργανικές αέριες ενώσεις στα 13% O_2			
	HR	Organski plinoviti ugljik pri 13% O_2			
20	BG	Азотни оксиди при 13% O_2	(NOx_{part})	mg/m^3	–
	EN	Nitrogen oxides in 13% O_2			
	DE	Stickoxide mit 13% O_2			
	RO	Oxizi de azot la 13% O_2			
	GR	Οξείδια του αζώτου στα 13% O_2			
	HR	Dušikovi oksidi pri 13% O_2			
21	BG	Оптимална тяга на комина	(P_{part})	Pa	–
	EN	Optimal chimney draft			
	DE	Optimaler Schornsteinzug			
	RO	Tracțiune optimă a coșului de fum			
	GR	Βέλτιστη υποπίεση καμινάδας			
	HR	Optimalni propuh dimnjaka			
22	BG	Температура димни газове на изхода	(T_{part})	°C	–
	EN	Flue gas outlet temperature			
	DE	Rauchgasauslasstemperatur			
	RO	Temperatura gazelor de fum la ieșire			
	GR	Θερμοκρασία καυσαερίων στην έξοδο			
	HR	Temperatura izlaznih dimnih plinova			

23	BG	Диаметър на изхода на димни газове	(d_{out})	mm	130
	EN	Flue gas outlet diameter			
	DE	Durchmesser des Rauchgasauslasses			
	RO	Diametrul ieșirii gazelor arse			
	GR	Διάμετρος εξόδου καυσαερίων			
	HR	Promjer izlaza dimnih plinova			
24	BG	Температурен клас на комина	(T_{class})	–	T400G
	EN	Chimney temperature class			
	DE	Schornsteintemperaturklasse			
	RO	Clasa de temperatură a coșului			
	GR	Θερμοκρασιακή κλάση καμινάδας			
	HR	Temperaturni razred dimnjaka			
25	BG	Максимално натоварване на комина	(m_{chim})	kg	25
	EN	Maximum chimney load			
	DE	Maximale Schornsteinlast			
	RO	Încărcare maximă a coșului de fum			
	GR	Μέγιστο φορτίο καμινάδας			
	HR	Maksimalno opterećenje dimnjaka			
26	BG	Сезонна енергийна ефективност при отопление	(η_s)	%	74
	EN	Seasonal energy efficiency in heating			
	DE	Saisonale Energieeffizienz bei der Heizung			
	RO	Eficiență energetică sezonieră la încălzire			
	GR	Εποχιακή ενεργειακή απόδοση στη θέρμανση			
	HR	Sezonska energetska učinkovitost u grijanju			
27	BG	Индекс на енергийна ефективност	(EEI)	–	112
	EN	Energy Efficiency Index			
	DE	Energieeffizienzindex			
	RO	Indice de eficiență energetică			
	GR	Δείκτης ενεργειακής απόδοσης			
	HR	Indeks energetske učinkovitosti			
28	BG	Клас на енергийна ефективност	–	–	A+
	EN	Energy efficiency class			
	DE	Energieeffizienzklasse			
	RO	Clasă de eficiență energetică			
	GR	Κλάση ενεργειακής απόδοσης			
	HR	Razred energetske učinkovitosti			
29	BG	Ширина	(L)	mm	379
	EN	Width			
	DE	Breite			
	RO	Lățime			
	GR	Πλάτος			
	HR	Širina			
30	BG	Дълбочина	(W)	mm	475
	EN	Depth			
	DE	Tiefe			
	RO	Adâncime			
	GR	Βάθος			
	HR	Dubina			
31	BG	Височина	(H)	mm	673
	EN	Height			
	DE	Höhe			
	RO	Înălțime			
	GR	Ύψος			
	HR	Visina			

32	BG	Тегло	(m)	kg	50
	EN	Weight			
	DE	Gewicht			
	RO	Greutate			
	GR	Βάρος			
	HR	Težina			

2

[BG] Задължителни минимални отстояния до запалими материали
[EN] Mandatory distances to combustible objects
[DE] Vorgeschriebene Mindestabstände zu brennbaren Materialien
[RO] Distanțe minime obligatorii față de materiale inflamabile
[GR] Υποχρεωτικές ελάχιστες αποστάσεις από εύφλεκτα υλικά
[HR] Obvezne udaljenosti od zapaljivih predmeta

МИНИМАЛНИ РАЗСТОЯНИЯ ДО ЗАПАЛИМИ МАТЕРИАЛИ | MINIMAL DISTANCE TO FLAMMABLE MATERIALS | MINDESTABSTANDEN ZU BRENNBAREN MATERIALIEN | DISTANȚE MINIME FAȚĂ DE MATERIALE INFLAMABILE | ΕΛΑΧΙΣΤΕΣ ΑΠΟΣΤΑΣΕΙΣ ΑΠΟ ΕΥΦΛΕΚΤΑ ΥΛΙΚΑ | MINIMALNA UDALJENOST OD ZAPALJIVIH MATERIJALA

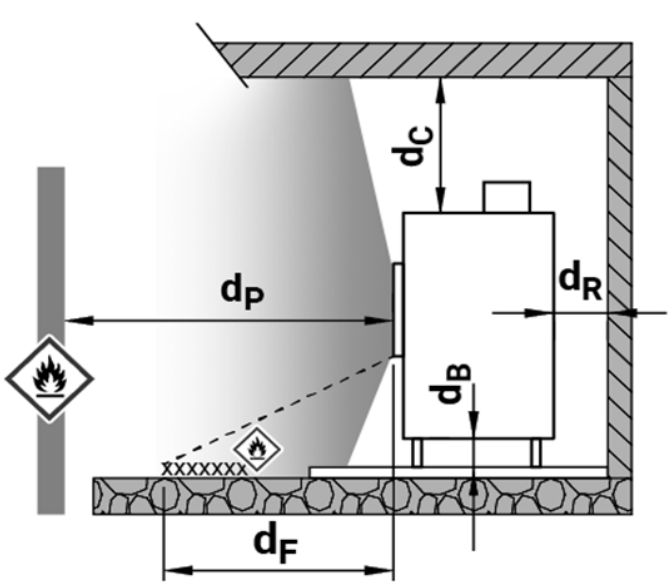

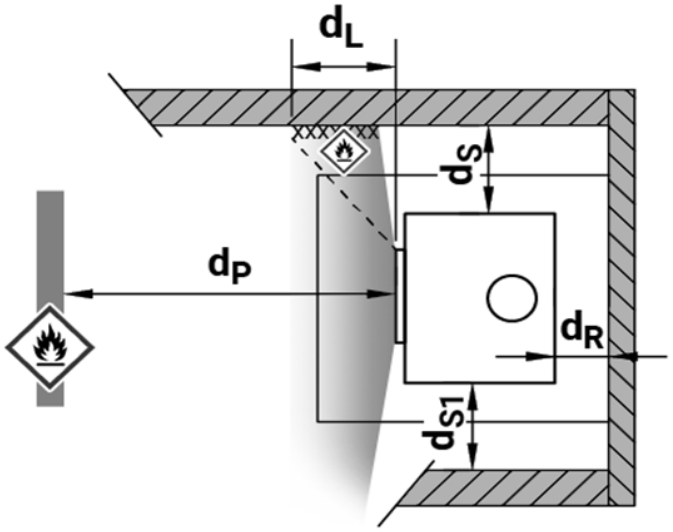

				PRITY
				MINI D
1	BG	Минимални разстояния от задната част до запалими материали	[d_R]	600 mm
	EN	Minimum distances from the rear to flammable materials		
	DE	Mindestabstände von der Rückseite zu brennbaren Materialien		
	RO	Distanțe minime din spate până la materiale inflamabile		
	GR	Ελάχιστη απόσταση από πίσω μέρος		
	HR	Minimalne udaljenosti od stražnjeg dijela do zapaljivih materijala		

2	BG	Минимални разстояния от страните до запалими материали	$[d_S]$	500 mm
	EN	Minimum distances from sides to flammable materials		
	DE	Mindestabstände von den Seiten zu brennbaren Materialien		
	RO	Distanțe minime față de materialele inflamabile		
	GR	Ελάχιστη απόσταση από τα πλάγια		
	HR	Minimalne udaljenosti od stranica do zapaljivih materijala		
3	BG	Минимални разстояния от горната част до запалими материали	$[d_C]$	700 mm
	EN	Minimum distances from the top to flammable materials		
	DE	Mindestabstände von der Oberseite zu brennbaren Materialien		
	RO	Distanțe minime de la vârf până la materiale inflamabile		
	GR	Ελάχιστη απόσταση από την πάνω πλευρά		
	HR	Minimalne udaljenosti od vrha do do zapaljivih materijala		
4	BG	Минимални разстояния от предната част до запалими материали (разстояние до мебели)	$[d_P]$	800 mm
	EN	Minimum distances from the front to flammable materials (distance to furniture)		
	DE	Mindestabstände von der Vorderseite zu brennbaren Materialien (Abstand zu Möbeln)		
	RO	Distanțe minime față de materialele inflamabile (distanța față de mobilier)		
	GR	Ελάχιστη απόσταση από μπροστά		
	HR	Minimalne udaljenosti od prednjag dijela do zapaljivih materijala (udaljenost od namještaja)		
5	BG	Минимални разстояния от предната част до запалими материали в долната част (предна радиационна зона)	$[d_F]$	500 mm
	EN	Minimum distances from the front to flammable materials at the bottom (front radiation zone)		
	DE	Mindestabstände von der Front zu brennbaren Materialien im unteren Bereich (vordere Strahlungszone)		
	RO	Distanțe minime de la front până la materialele inflamabile din partea inferioară (zona de radiație frontală)		
	GR	Ελάχιστη απόσταση από μπροστά – κάτω ζώνη ακτινοβολίας		
	HR	Minimalne udaljenosti od od prednjag dijela do zapaljivih materijala na dnu (prednja zona zračenja)		

6	BG	Минимални разстояния от предната част до запалими материали встрани на предната част (зона на радиация)	$[d_L]$	500 mm
	EN	Minimum distances from the front to flammable materials, to the side of the front (radiation zone)		
	DE	Mindestabstände von der Front zu brennbaren Materialien seitlich der Front (Strahlungszone)		
	RO	Distanțe minime de la front până la materiale inflamabile în lateralul frontului (zona de radiații)		
	GR	Ελάχιστη απόσταση από μπροστά – πλευρική ζώνη ακτινοβολίας		
	HR	Minimalne udaljenosti od prednjeg dijela do zapaljivih materijala sa strane prednjeg dijela (zona zračenja)		
7	BG	Минимални разстояния под дъното до запалими материали	$[d_B]$	120 mm
	EN	Minimum distances below the bottom to flammable materials		
	DE	Mindestabstände unterhalb des Bodens zu brennbaren Materialien		
	RO	Distanțe minime de la fund până la materiale inflamabile		
	GR	Ελάχιστη απόσταση κάτω από τη βάση		
	HR	Minimalne udaljenosti ispod dna do zapaljivih materijala		

3

[BG] Зареждане с гориво и интервали за презареждане на гориво
[EN] Refueling and fuel refill intervals
[DE] Betankung und Betankungsintervalle
[RO] Realimentare și intervale de realimentare
[GR] Τροφοδοσία καυσίμου και διάστημα επαναφόρτωσης
[HR] Intervali dopunjavanja goriva i ponovnog punjenja goriva

				PRITY
				MINI D
1	BG	Номинална мощност	kW	7,22
	EN	Rated power		
	DE	Nennleistung		
	RO	Putere nominală		
	GR	Ονομαστική ισχύς		
	HR	Nazivna snaga		
2	BG	Режим на работа	–	периодичен
	EN	Operating mode		periodic
	DE	Betriebsart		periodisch
	RO	Mod de funcționare		periodic
	GR	Λειτουργία		Περιοδική
	HR	Način rada		periodički
3	BG	Препоръчително количество дърва за едно зареждане	kg	1,5
	EN	Recommended amount of wood per charge		
	DE	Empfohlene Holzmenge pro Fuhre		
	RO	Cantitatea recomandată de lemne per încărcătură		
	GR	Συνιστώμενη ποσότητα ξύλων ανά φόρτωμα		
	HR	Preporučena količina drva po punjenju		

4	BG	Брой дърва	–	2
	EN	Number of logs		
	DE	Anzahl der Hölzer		
	RO	Numărul de lemne		
	GR	Αριθμός ξύλων		
	HR	Broj cjepanica		
5	BG	Максимален разход дърва	kg/h	1,95
	EN	Maximum wood consumption		
	DE	Maximaler Holzverbrauch		
	RO	Consum maxim de lemn		
	GR	Μέγιστη κατανάλωση ξύλων		
	HR	Maksimalna potrošnja drva		
6	BG	Времеви интервал за презареждане с гориво	min	45
	EN	Refueling time interval		
	DE	Betankungszeitintervall		
	RO	Interval de timp pentru realimentare		
	GR	Χρονικό διάστημα επαναφόρτωσης καυσίμου		
	HR	Interval punjenja gorivom		